Notice de prise de mesure :
Store banne coffre intégral XL

1 - Largeur du store

Il s'agit de la largeur totale (toile + mécanisme) que le store banne occupera une fois installé.

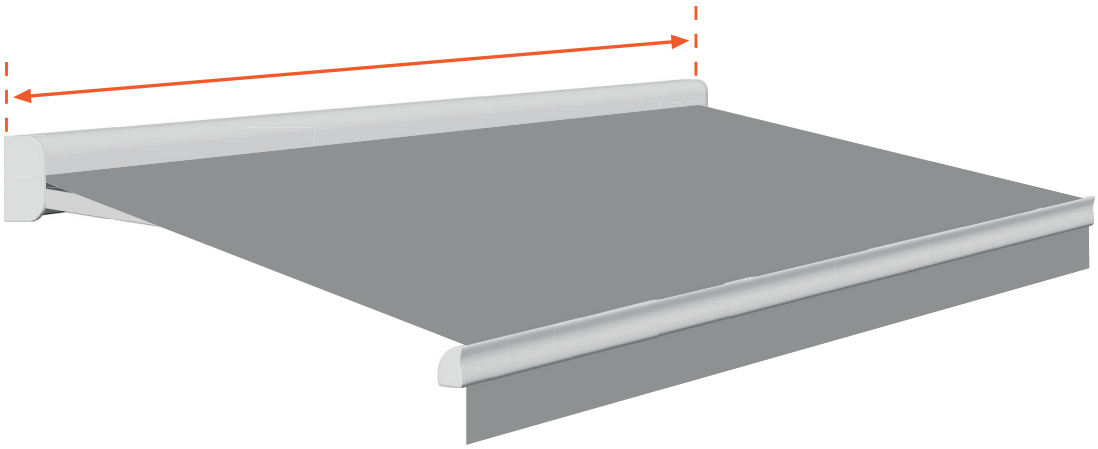

2 - Avancée du store

L'avancée de store correspond à la profondeur totale du store banne une fois les bras entièrement dépliés.

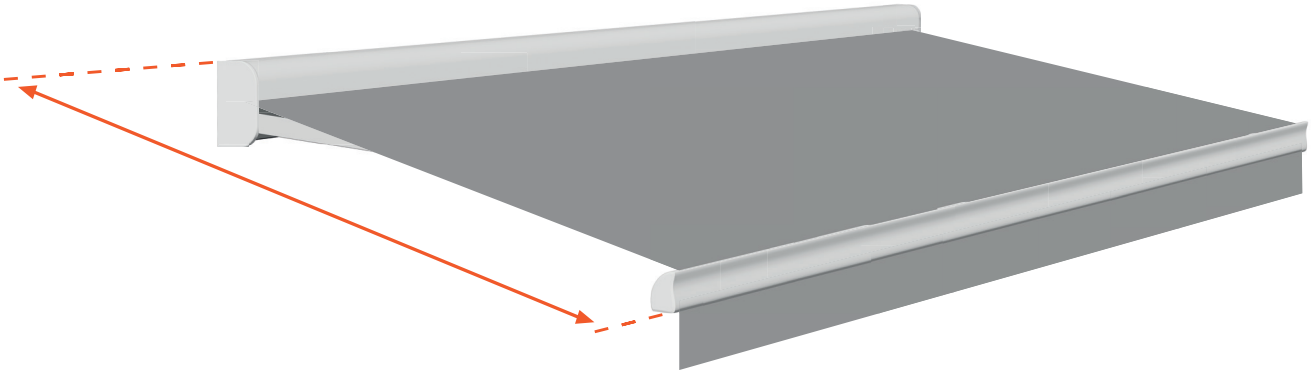

Cinq avancées de store sont disponibles pour le store banne coffre intégral XL, en fonction des largeurs minimales mentionnées ci-dessous. Les différentes longueurs de bras articulés permettent des avancées de 150 cm à 350 cm.

Avancée du store	Largeur de store minimale
150 cm	201 cm
200 cm	258 cm
250 cm	315 cm
300 cm	342 cm
350 cm	418 cm

Une question ? Un conseil ? **Contactez nous !**
N°Direct 0 320 812 830
PRIX D'UN APPEL LOCAL

stores-discount.com