stores-discount

Notice de pose :
Moustiquaire plissée pour porte

Une seule personne suffit

1 - Note préalable

• Lors de la manipulation et du transport de la moustiquaire, veiller à ne pas laisser tomber le colis. Les composants en plastique pourraient être endommagés. Eviter de poser des objets lourds sur la moustiquaire.

• Lorsque le produit est retiré de son emballage, veillez à ne pas couper ou marquer la moustiquaire avec des ciseaux/cutters ou d'autres outils inappropriés.

• Nous vous fournissons des vis et des chevilles mais il est important d'**utiliser la visserie adaptée à votre type de support.**

Vous recevez dans votre colis :

(1) Le profil latéral aimanté (livré assemblé au pack toile),
(2) Le pack toile,
(3) Les rails haut et bas,
(4) Les plaques de fixation,
(5) Les crochets de fermeture.

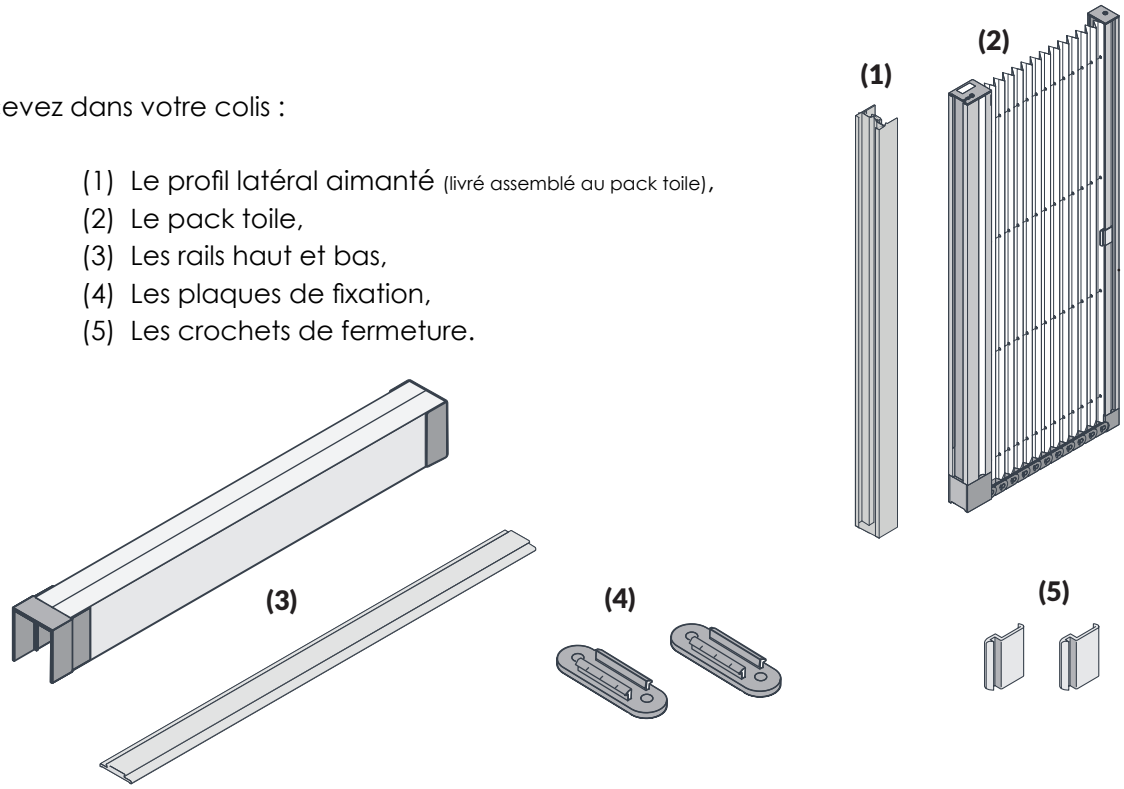

Vos outils :

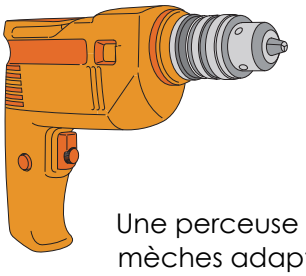

Une perceuse et des mèches adaptées à votre support

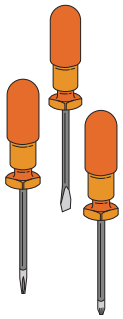

Des tournevis

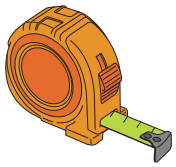

Un mètre

Notice de pose :
Moustiquaire plissée pour porte

2 - Installation

1 - Nettoyez les surfaces d'installation.

2 - Fixez le rail haut.

Vérifiez que les caches du rail supérieur sont déjà fixés et qu'ils sont sufisamment insérés. Le grand cache doit être posé du côté du profil de fermeture et le petit cache du côté du pack toile.

Percez le rail supérieur, alignez le au centre de l'embrasure pour reporter vos points de perçage. Percez votre linteau et vissez le rail.

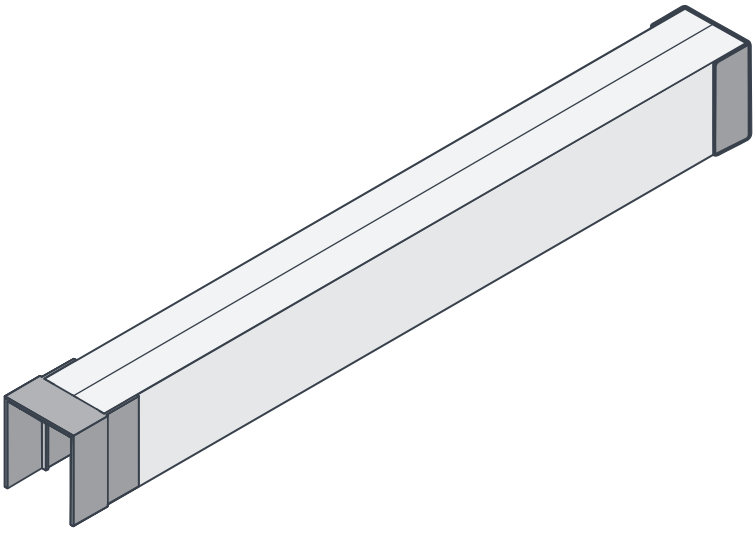

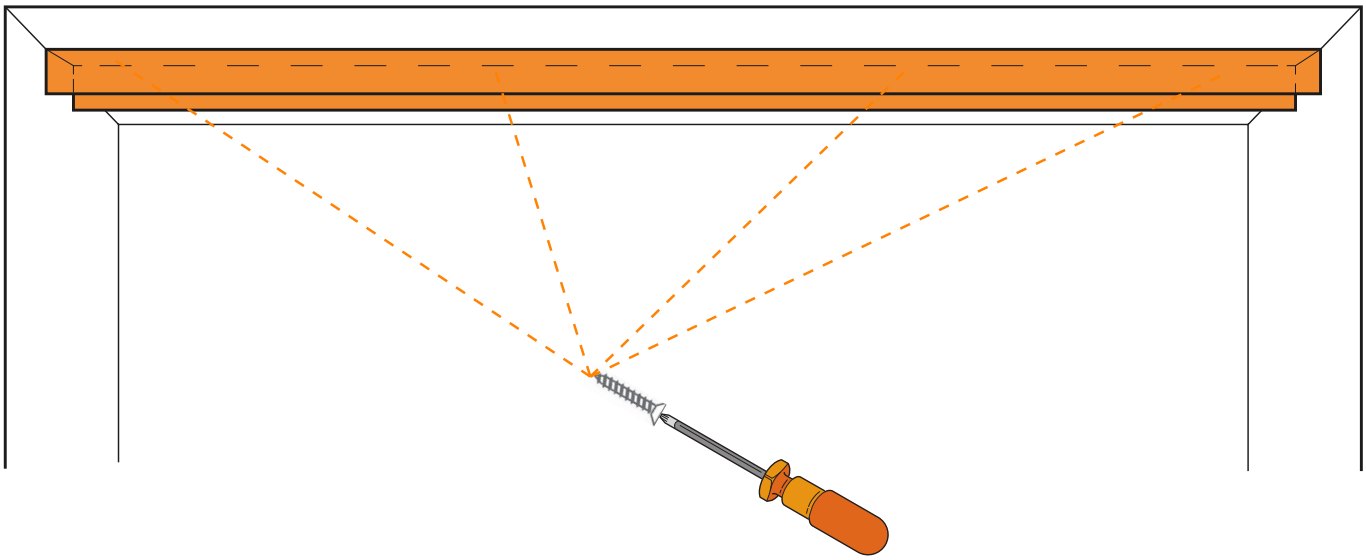

Notice de pose :
Moustiquaire plissée pour porte

3 - Installez les clips de fixation.

Tracez une ligne partant du milieu du rail haut et positionner vos clips de fixation afin de marquer les points de perçage sur vos murs et percez-lez. Enlevez le ruban adhésif et vissez les plaques de fixations de chaque côté de votre ouverture.

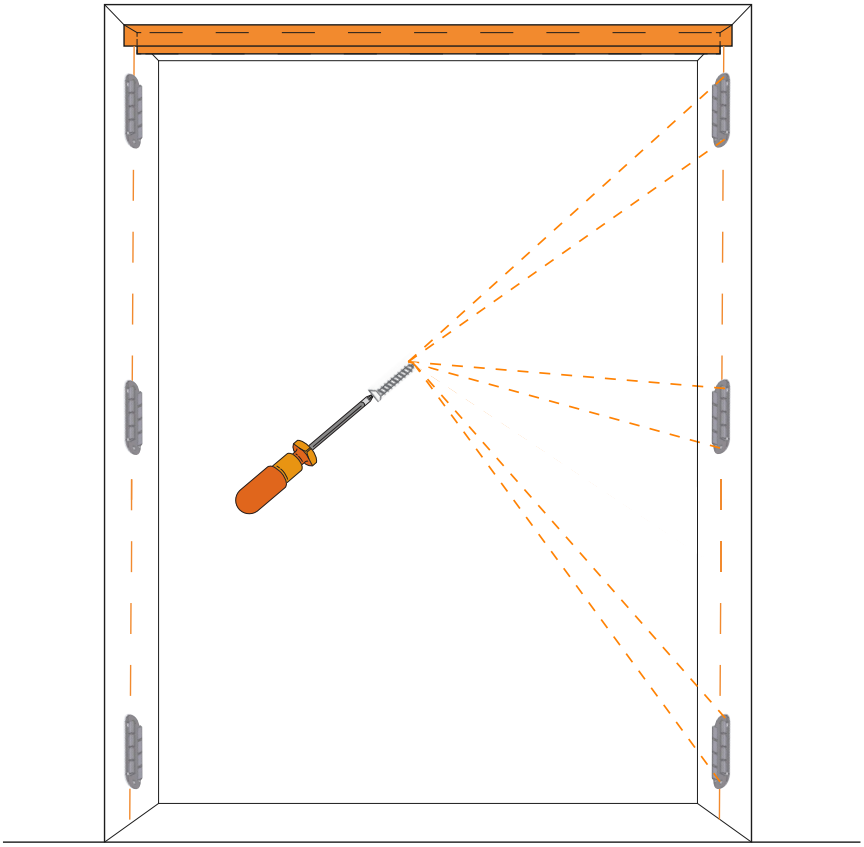

4 - Fixez le rail bas.

Attention : le rail bas est plus court que votre largeur finie de quelques centimètres. Il doit être positionné à fleur de votre mur du coté où vous avez choisi de positionner le pack toile (c'est à dire à l'opposé du coté d'ouverture).

Alignez sur le rail haut, puis retirez le film protecteur du ruban adhésif sur 5cm environ puis poser le rail au sol en retirant progressivement le ruban de protection.
Comprimez le rail pour bien faire adhérer le ruban adhésif au sol.

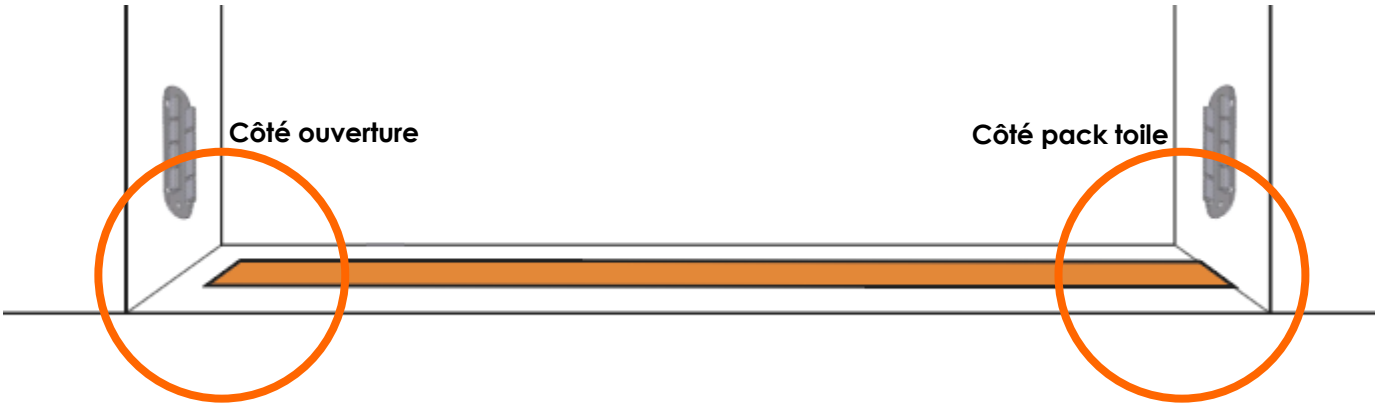

Notice de pose :
Moustiquaire plissée pour porte

5 - Installez la moustiquaire

Le profil latéral et le pack toile sont aimanté l'un à l'autre. Insérez-les dans le cache rail du profil de fermeture du rail haut puis positionnez-le à leur emplacement bas et clipsez le pack toile aux plaques de fixations (1).

Dépliez le pack toile pour l'amener à la position fermée et clipsez-le rail latéral dans les plaques de fixations (2).

Vous pouvez maintenant ouvrir la moustiquaire comme bon vous semble (3).

(1) (2) (3)

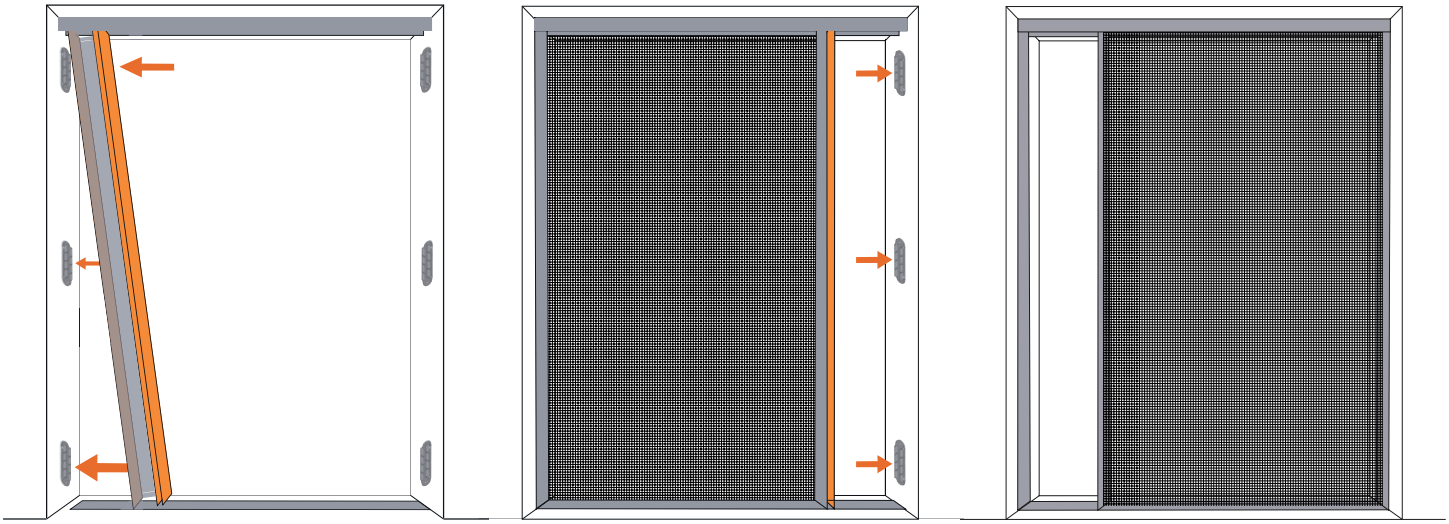

6 - Ajustez la tension de la moustiquaire

Dévissez légèrement la vis du crochet ajustable pour pouvoir le bouger de haut en bas.

Descendez le crochet ajustable, de sorte que le câble (visible à l'intérieur de la coulisse supérieure) se détende.

Reserrez la vis du crochet de réglage.

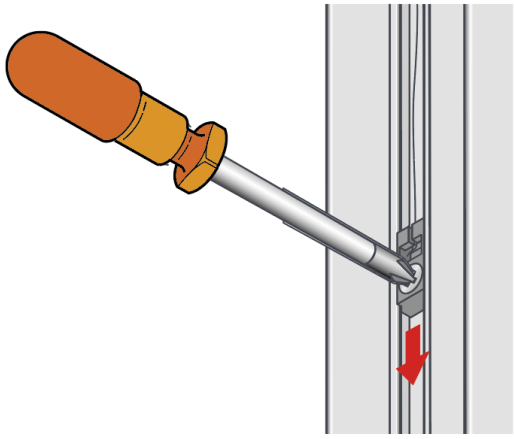

Notice de pose :
Moustiquaire plissée pour porte

7- Installez les crochets de fermeture

Retirez la protection de l'adhésif double face (à l'arrière du crochet) et venez clipser le crochet au profil mobile de votre moustiquaire. Répétez l'opération avec le second crochet (de l'autre coté du profil).

Lorsque votre moustiquaire est en position ouverte, le profil mobile du pack toile vient se clipser avec la coulisse latérale grâce au crochet (afin de la maintenir dans la coulisse).

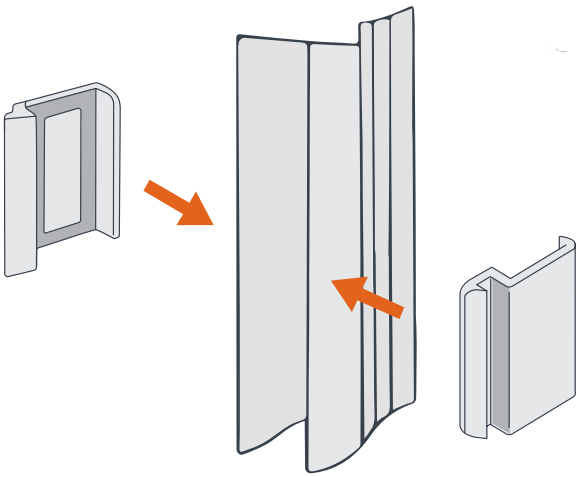

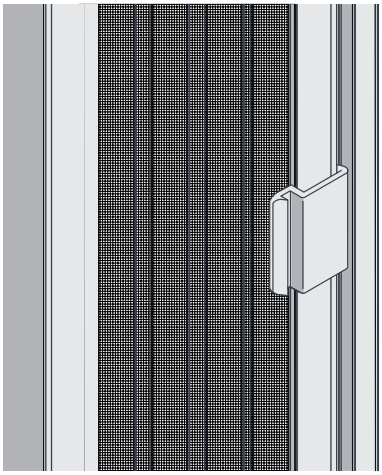

SPOL PRODUKCJA SP Z.O.O. (Oliver Store Group), Wiosenna 2, 63100 Śrem, Poland		CE
Store Extérieur		
EN 13561:2004	23	
Résistance au vent = Classe 3		