stores-discount

Notice de prise de mesure :
Store vénitien bois

A - Pose murale (fixations standards ou équerres déportées)

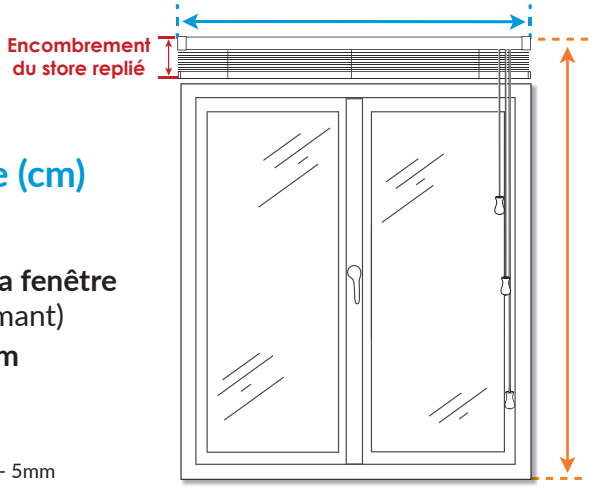

Schéma d'un store vénitien bois - lames 50mm

Largeur store (cm)

=

Largeur totale de la fenêtre
(battant + dormant)
au minimum

NB: tolérance de fabrication +/- 5mm

Hauteur store déplié (cm)

=

Hauteur totale de la fenêtre
(battant + dormant)
+
encombrement du store replié
au minimum
(voir tableau enbas de page)

Conseil : Si votre fenêtre est dans un encadrement, retirez 1cm à la mesure de la largeur de votre store afin de faciliter la pose.

La pose avec équerres déportées est conseillée pour éviter les poignées de fenêtre ou de porte.

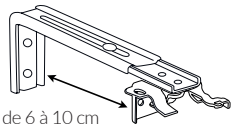
Déport de 6 à 10 cm

B - Pose plafond (fixations standards)

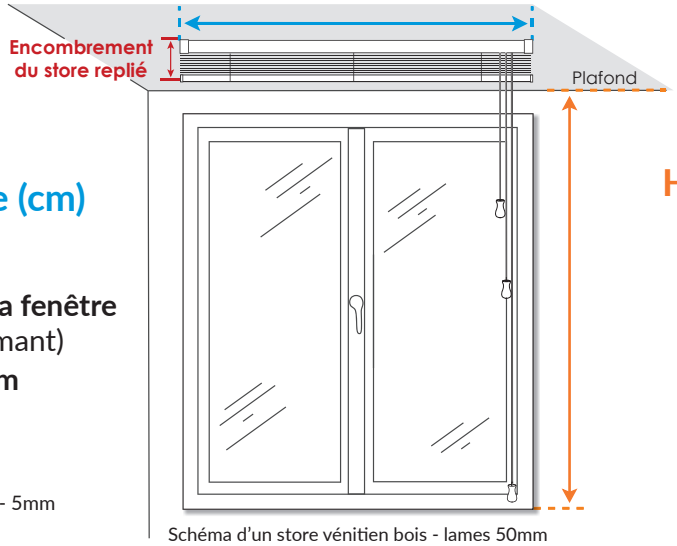

Schéma d'un store vénitien bois - lames 50mm

Largeur store (cm)

=

Largeur totale de la fenêtre
(battant + dormant)
au minimum

NB: tolérance de fabrication +/- 5mm

Hauteur store déplié (cm)

=

Hauteur du bas de la fenêtre
(battant + dormant)
jusqu'au plafond

Conseil : Si votre fenêtre est dans un encadrement, retirez 1cm à la mesure de la largeur de votre store afin de faciliter la pose.

Tableaux d'encombrement des stores vénitiens

Lames 25 mm

Hauteur du store (cm)	Encombrement du store replié (cm)
30 à 50	9,5
51 à 100	15,5
101 à 150	22
151 à 200	28
201 à 240	33

Lames 50 mm

Hauteur du store (cm)	Encombrement du store replié (cm)
30 à 50	11
51 à 100	15
101 à 150	19,6
151 à 200	24
201 à 250	28,6
251 à 300	33
301 à 340	36,5

Notice de prise de mesure :
Store vénitien bois Plus

ATTENTION : Si vous prévoyez une installation **en pose murale ou plafond**, assurez-vous que la **distance entre le haut de la fenêtre et le plafond soit au moins égale à l'encombrement du store replié** (voir tableau ci-dessus).

C - Pose sur battant (fixations standards ou fixations sans perçage)

Largeur store (cm)

=

Largeur de la vitre au minimum

NB: tolérance de fabrication +/- 5mm

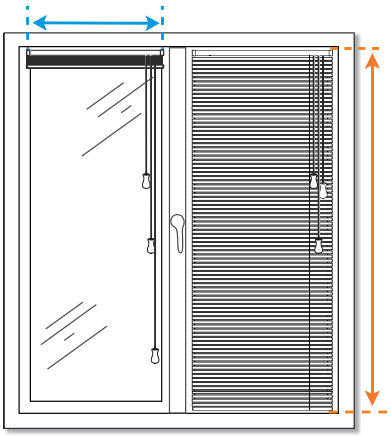

Schéma d'un store vénitien bois - lames 50mm

Hauteur store déplié (cm)

=

Hauteur totale de votre battant

Option guidage latéral

En cas d'option guidage, les câbles sont installés à 2cm de chaque extrémité du store. Vérifiez qu'ils ne gêneront pas l'ouverture de votre fenêtre en cas de pose murale ou plafond.

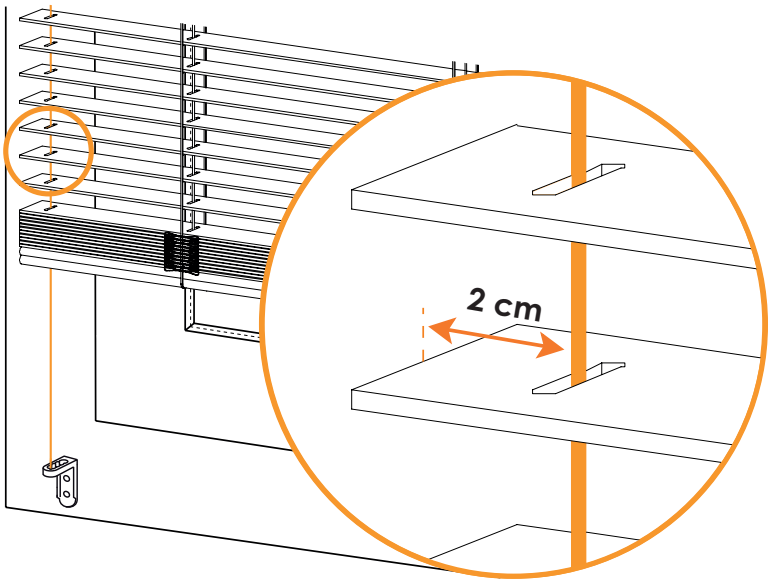

NB: tolérance de fabrication +/- 5mm

Une question ? Un conseil ? **Contactez nous !**

N°Direct 0 320 812 830

PRIX D'UN APPEL LOCAL