Notice de pose :

Store vénitien bois Plus - Fixations standards

LES FIXATIONS

Les fixations standards :

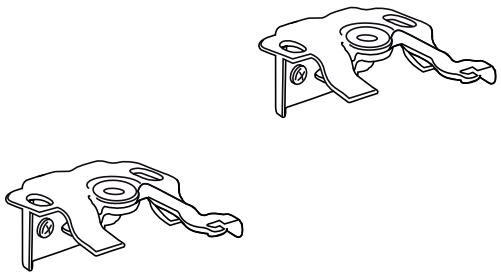

Fixations pour store lames 25 mm

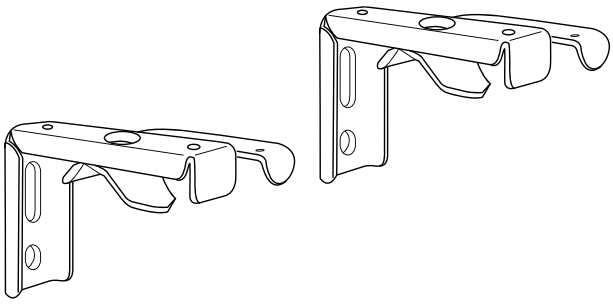

Fixations pour store lames 50 mm

Le nombre de fixations dépend de la largeur de votre store.

Largeur du store	40 à 82 cm	83 à 130 cm	131 à 240 cm
Nombre de fixations	2	3	5

Les fixations standards peuvent être utilisées pour 3 types de pose différentes:

Pose plafond (A)

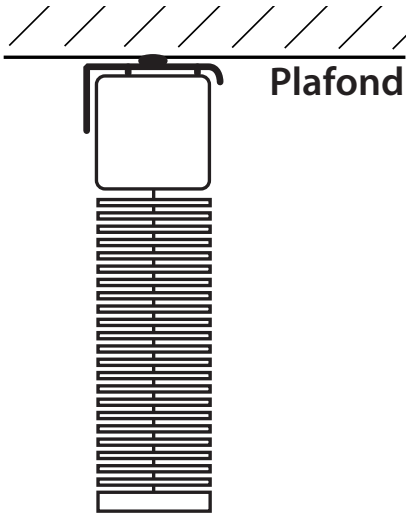

Pose murale (B)

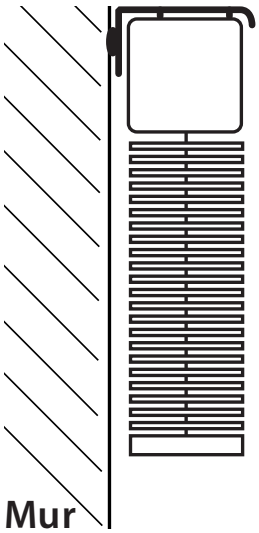

Pose sur battant (C)

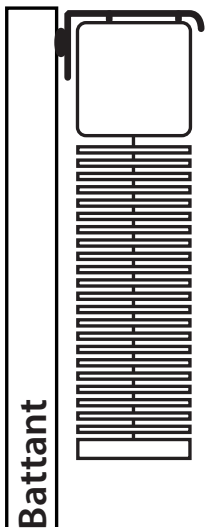

Notice de pose :

Store vénitien bois Plus - Fixations standards

A - Pose plafond

1 - Positionnez votre store à l'emplacement souhaité puis tracez au plafond une ligne le long de la partie arrière du coffre.

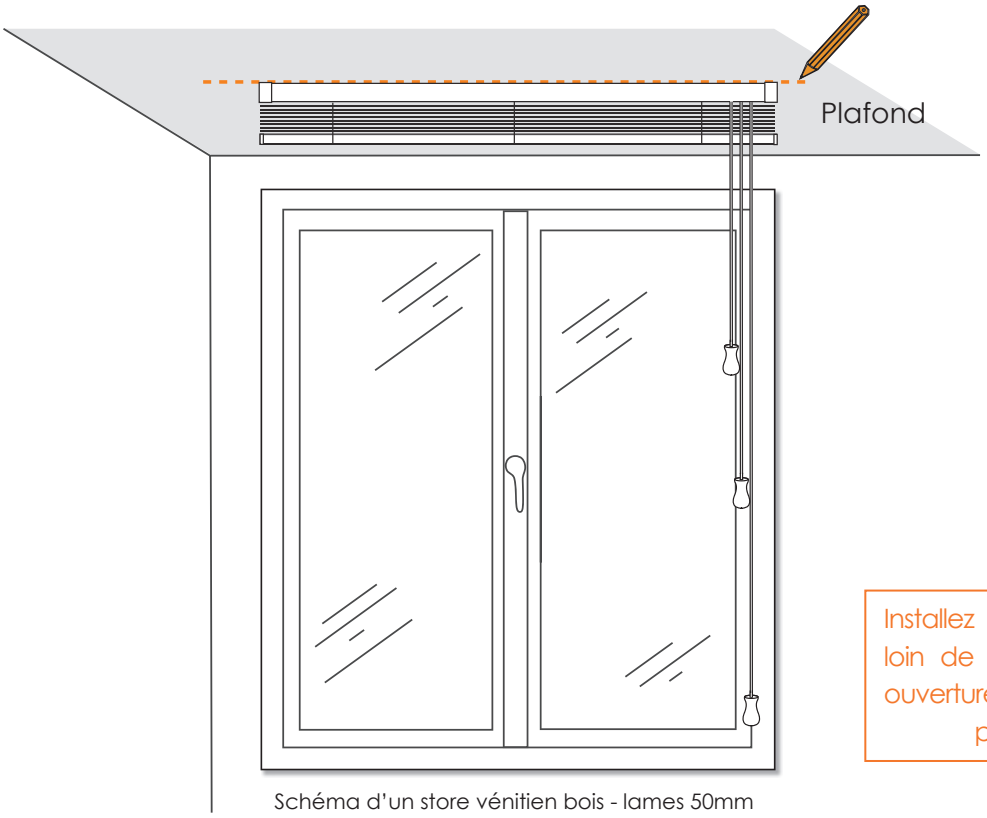

Schéma d'un store vénitien bois - lames 50mm

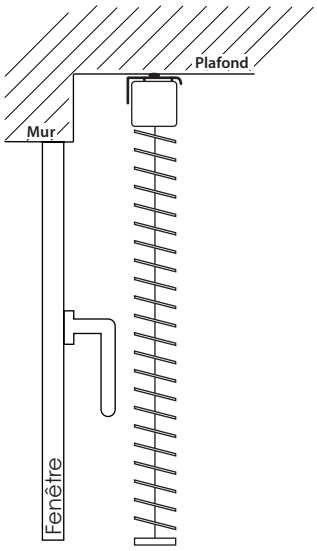

Installez votre store suffisamment loin de votre mur pour que son ouverture ne soit pas gênée par la poignée de fenêtre.

2 - Positionnez les fixations le long de la ligne tracée et marquez les points de perçage sur le plafond.

Important : Vérifiez que la position des fixations ne gênera pas le mécanisme du store vénitien.

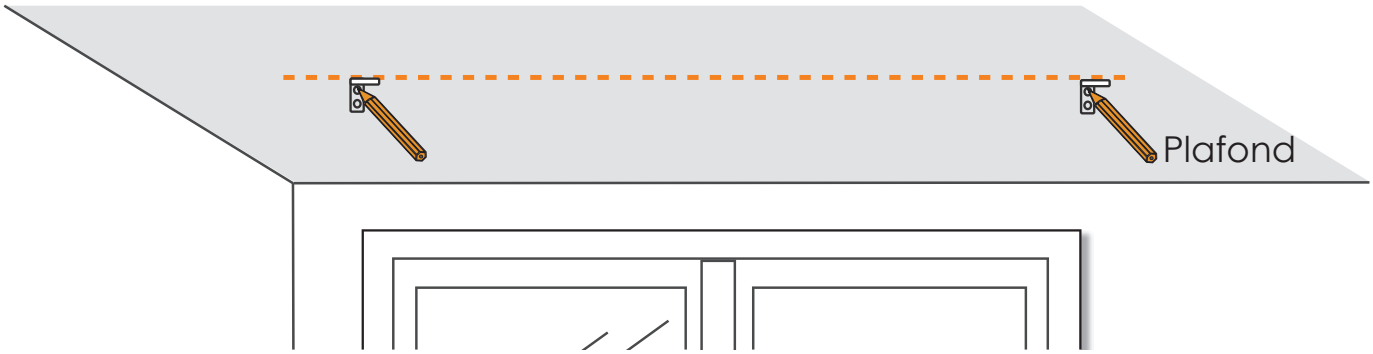

Conseils : Positionnez une fixation à quelques centimètres de chaque extrémité puis répartissez le reste des fixations équitablement le long de la ligne tracée.

Notice de pose :
Store vénitien bois Plus - Fixations standards

3 - Percez le mur selon vos marques. Installez les chevilles puis vissez les fixations.

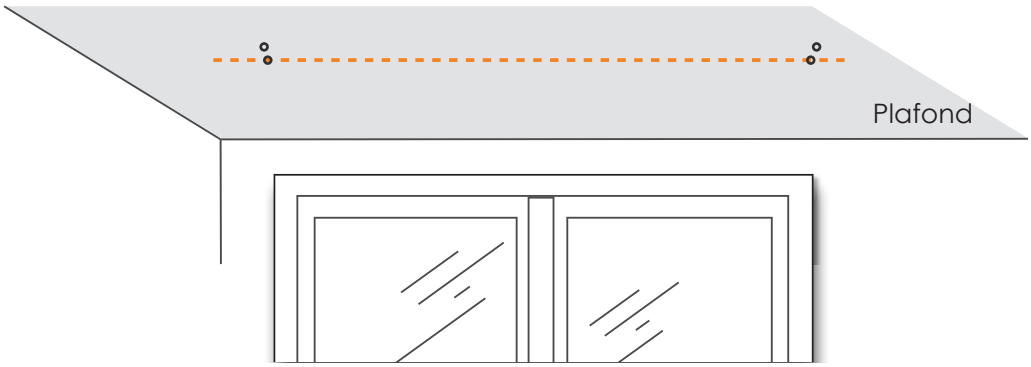

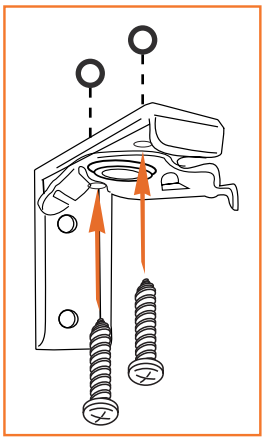

4 - Installez le caisson sur les fixations en 3 étapes :

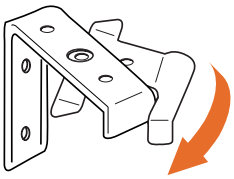

Déverrouillez toutes les fixations

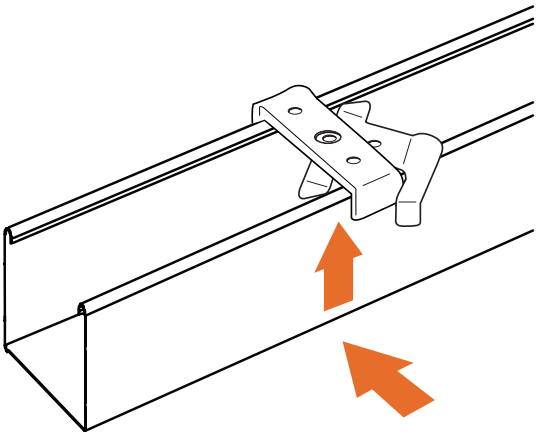

Insérez le caisson dans les fixations

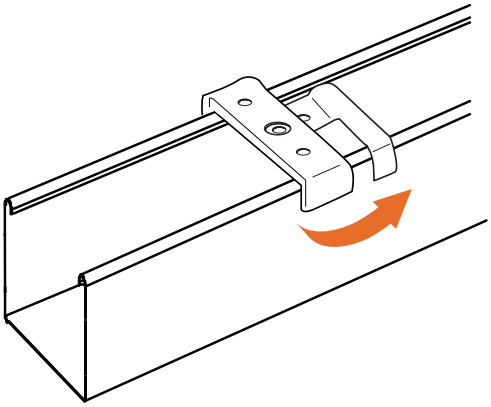

Verrouillez toutes les fixations, pour fixer votre store

5 - Fixez la cantonnière sur le caisson grâce aux aimants

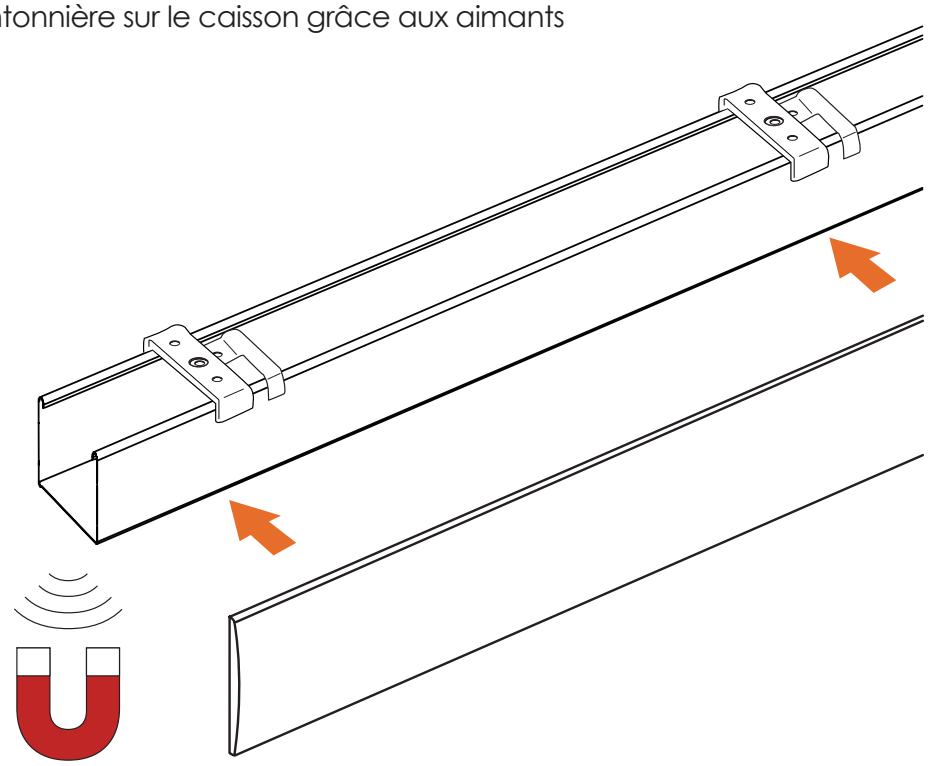

Notice de pose :

Store vénitien bois Plus - Fixations standards

B - Pose murale

1 - Positionnez votre store à l'emplacement souhaité, vérifiez son horizontalité à l'aide d'un niveau puis tracez au mur une ligne le long du coffre.

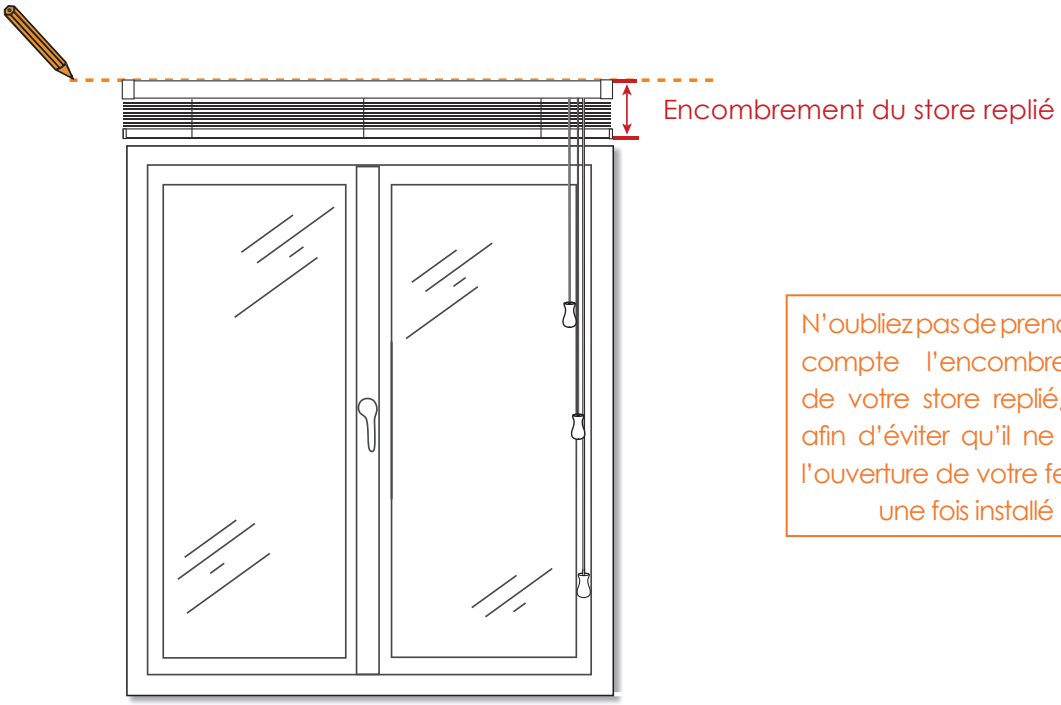

N'oubliez pas de prendre en compte l'encombrement de votre store replié, ceci afin d'éviter qu'il ne gène l'ouverture de votre fenêtre une fois installé

2 - Positionnez les fixations le long de la ligne tracée et marquez les points de perçage sur le mur.

Important : Vérifiez que la position des fixations ne gênera pas le mécanisme du store vénitien.

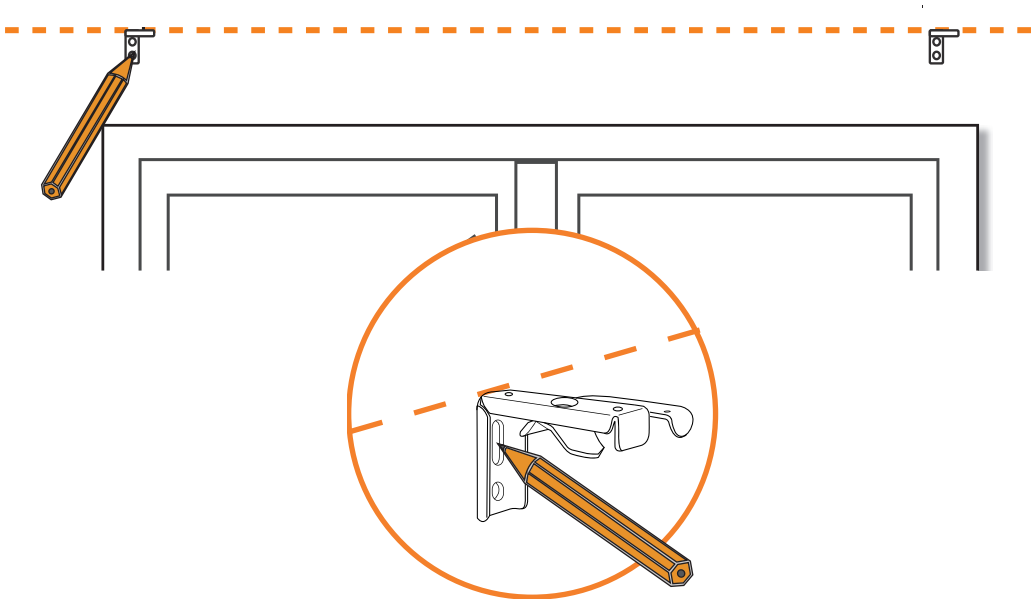

Conseils : Positionnez une fixation à quelques centimètres de chaque extrémité puis répartissez le reste des fixations équitablement le long de la ligne tracée.

Notice de pose :

Store vénitien bois Plus - Fixations standards

3 - Percez le mur selon vos marques. Installez les chevilles puis vissez les fixations.

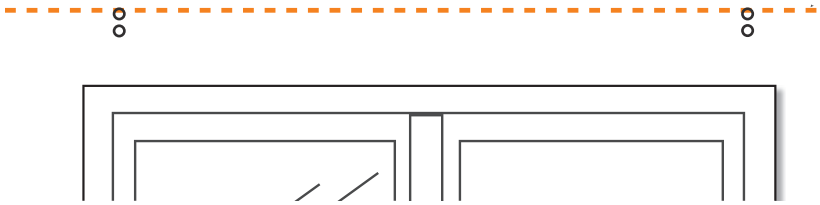

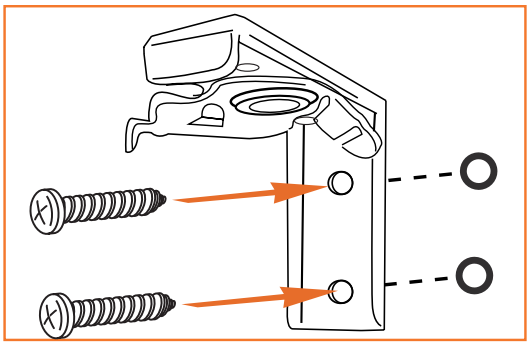

4 - Installez le caisson sur les fixations en 3 étapes :

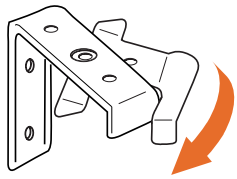

Déverrouillez toutes les fixations

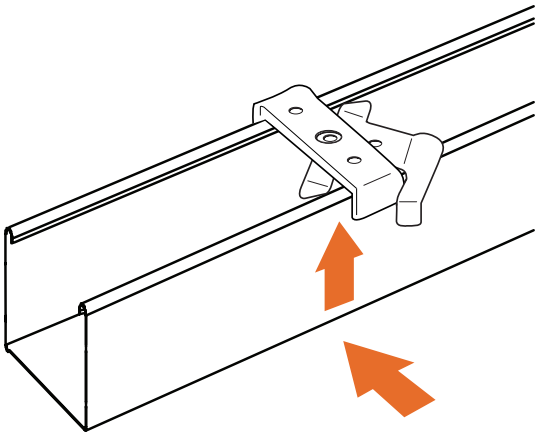

Insérez le caisson dans les fixations

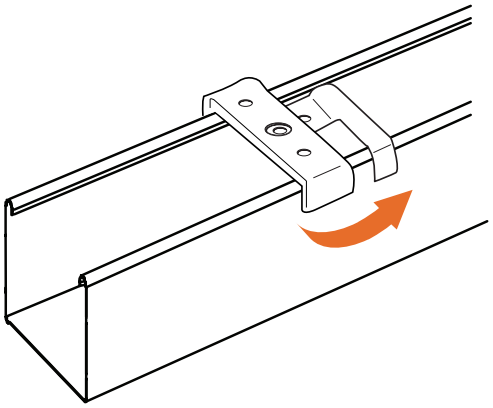

Verrouillez toutes les fixations, pour fixer votre store

5 - Fixez la cantonnière sur le caisson grâce aux aimants

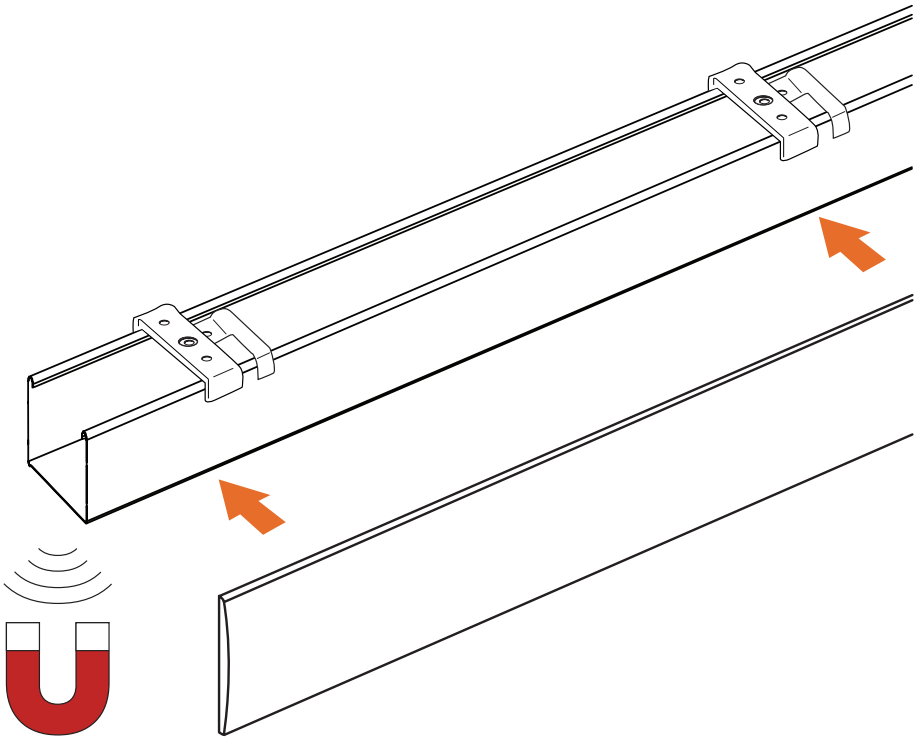

Notice de pose :

Store vénitien bois Plus - Fixations standards

C - Pose sur battant

1 - Positionnez votre store à l'emplacement souhaité, vérifiez son horizontalité à l'aide d'un niveau puis tracez sur le battant une ligne le long du coffre.

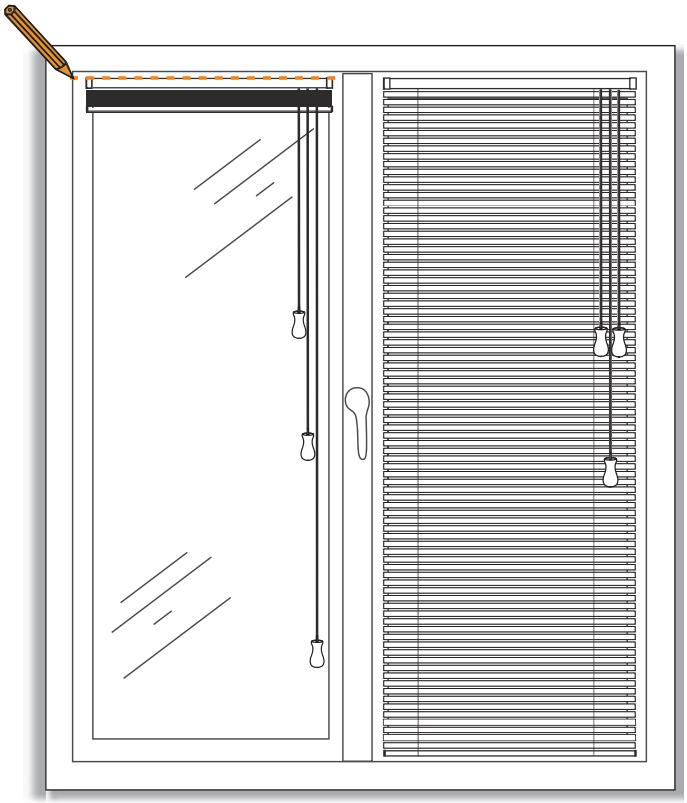

2 - Positionnez les fixations le long de la ligne tracée et marquez les points de perçage sur le battant.

Important : Vérifiez que la position des fixations ne gênera pas le mécanisme du store vénitien.

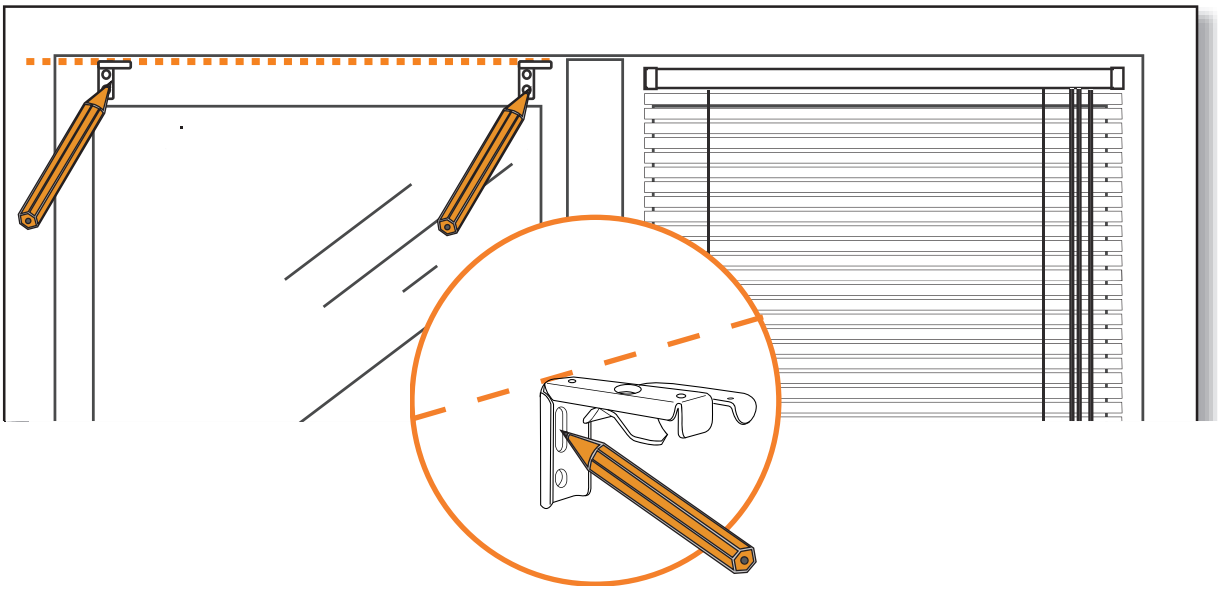

Conseils : Positionnez une fixation à quelques centimètres de chaque extrémité puis répartissez le reste des fixations équitablement le long de la ligne tracée.

Notice de pose :
Store vénitien bois Plus - Fixations standards

3 - Percez votre battant selon vos marques. Puis vissez les fixations

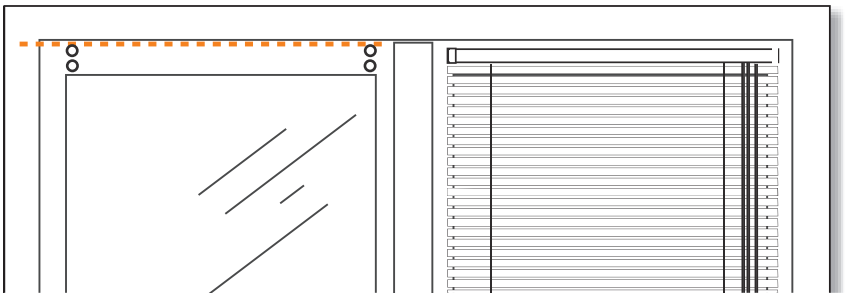

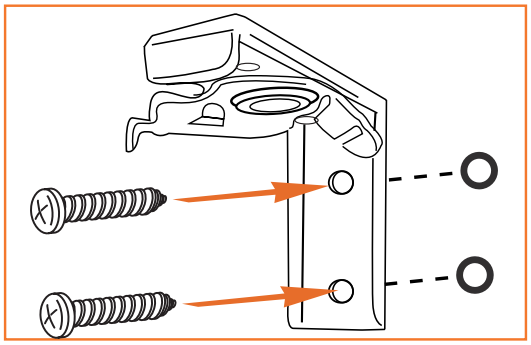

4 - Installez le caisson sur les fixations en 3 étapes :

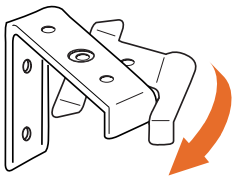

Déverrouillez toutes les fixations

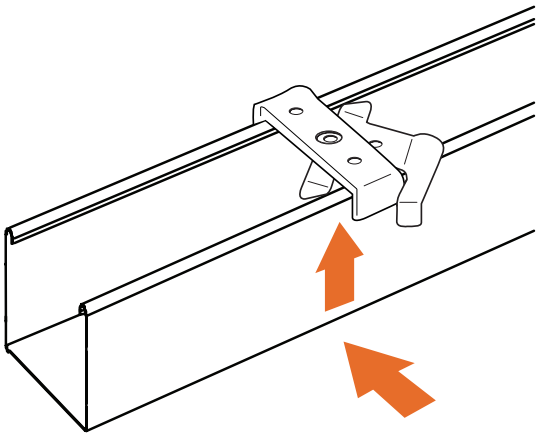

Insérez le caisson dans les fixations

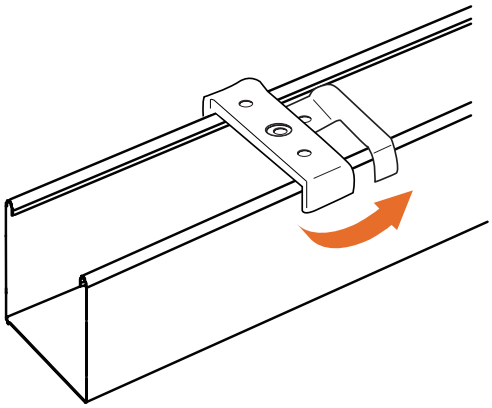

Verrouillez toutes les fixations, pour fixer votre store

5 - Fixez la cantonnière sur le caisson grâce aux aimants

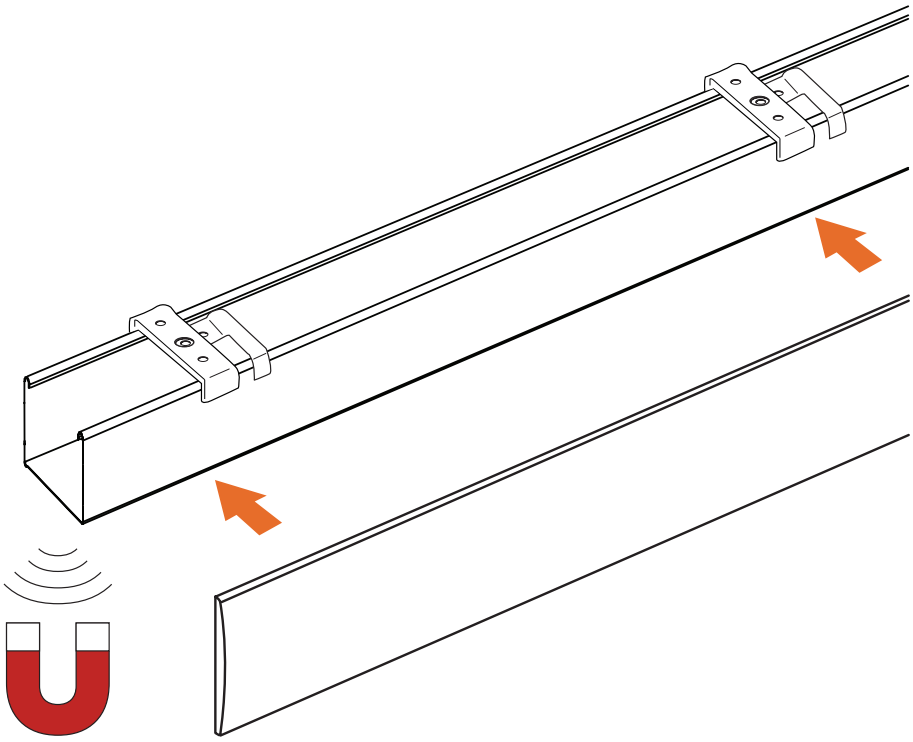

Notice de pose :
Store vénitien bois Plus - Fixations standards

Option guidage latéral

En cas d'option guidage, vous recevez dans votre colis :

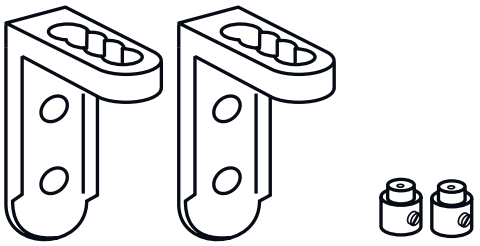

2 guides équerre + 2 serre-câbles

OU

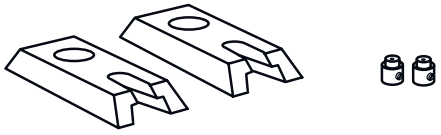

2 guides tablette + 2 serre-câbles

1 - Passez le câble dans le guide tablette ou le guide équerre puis dans le serre-câble. Bloquez le serre-câble à la hauteur souhaitée en le vissant au maximum.

2 - Positionnez ensuite le guide tablette ou guide équerre à son emplacement final en tendant le fil au maximum et en vérifiant qu'il soit bien droit.

3 - Fixer à l'aide d'une vis le guide tablette ou guide équerre

4 - Coupez le fil sous le serre-câble.

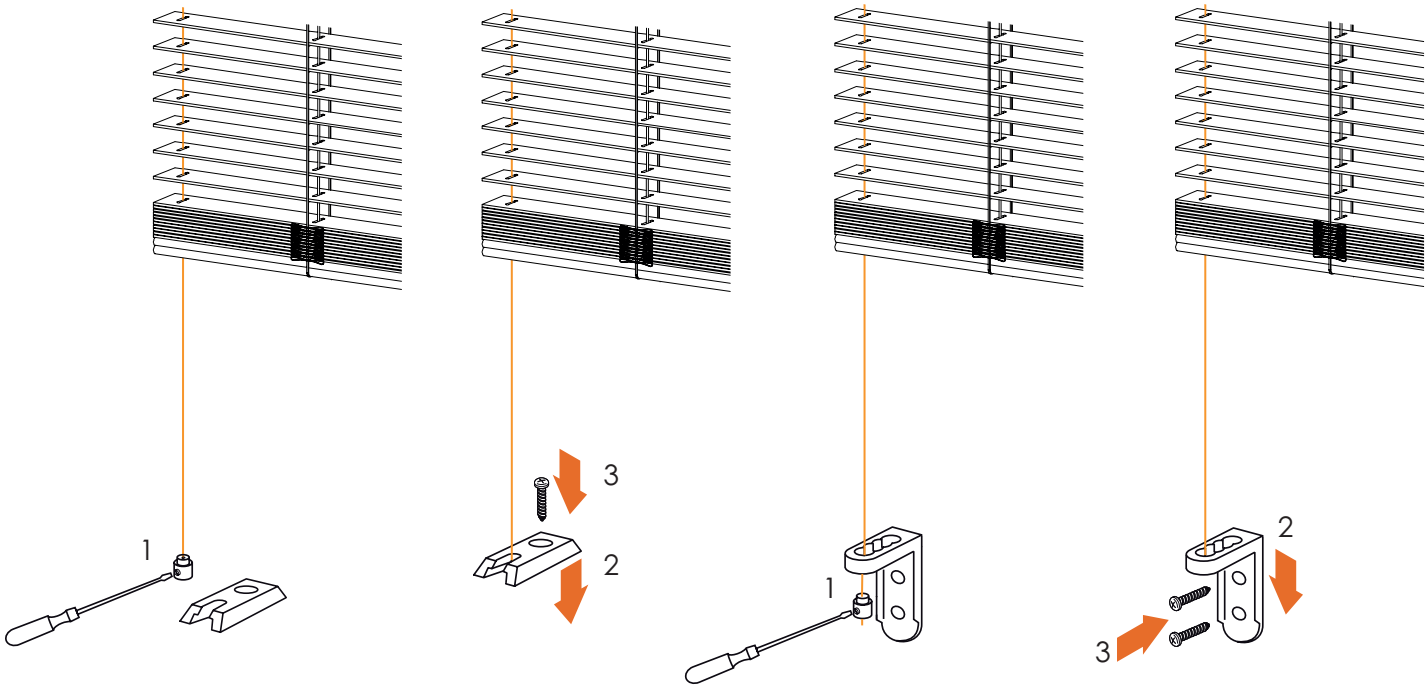

Notice de pose :
Store vénitien bois Plus - Fixations standards

Conseils d'utilisation

Store vénitien bois 25mm

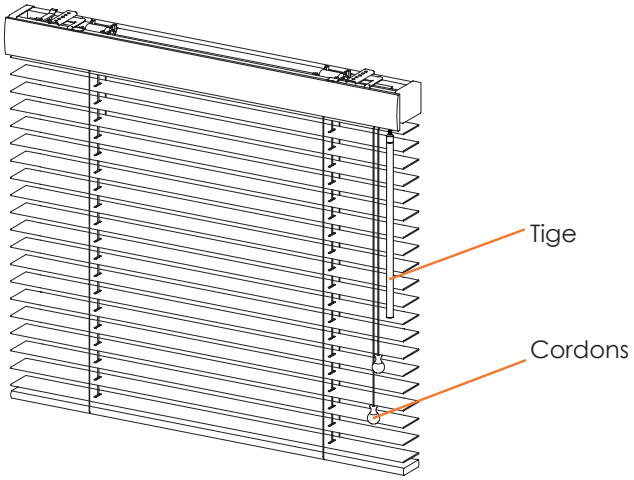

- Utilisez la tige pour orienter les lames.
- Utilisez le cordon pour lever ou baisser votre store.

Store vénitien bois 50mm

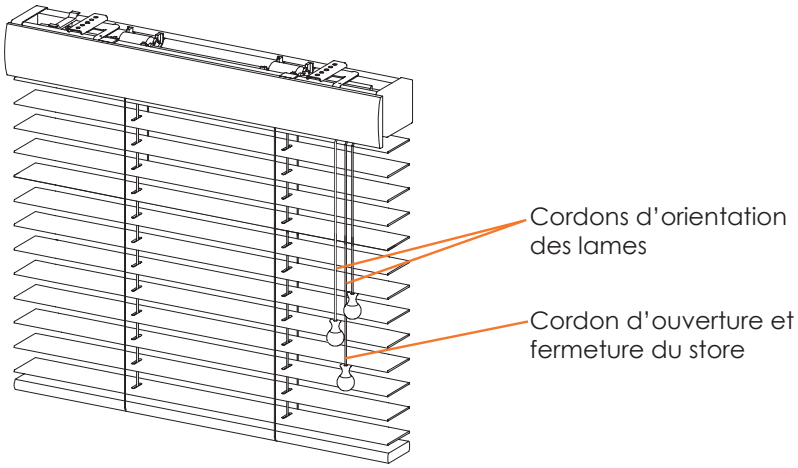

- Utilisez les 2 cordons à l'extrémité du store pour orienter les lames.
- Utilisez le/les cordon(s) intérieurs pour lever ou baisser votre store.

Important : Vérifiez que vos lames soient à l'horizontale (à plat) avant de lever ou baisser votre store.

Notice de pose :

Store vénitien bois Plus - Sécurité enfant

Bloqueur de cordon

Le bloqueur de cordon doit être installé le plus près possible du coffre et doit se situer au minimum à 1.5m au-dessus du sol. Le cordon doit être entièrement enroulé autour du bloqueur de cordon lorsque le store n'est pas descendu.

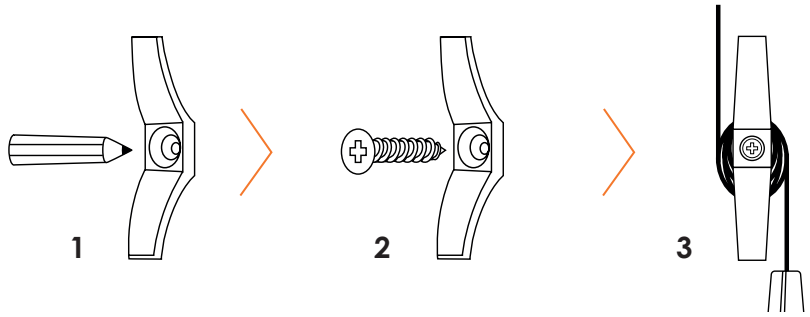

1 - Marquez l'emplacement des trous, puis percez comme indiqué.
2 - Utilisez les vis fournies pour installer le bloqueur de cordon sur le mur.
3 - Enroulez les cordons autour du bloqueur de cordon.

Cordon déconnectable

Par mesure de sécurité, un connecteur de cordon est prémonté sur les cordons d'enroulement du store. Ainsi si une force trop importante est exercée sur les cordons, le connecteur se rompt et déconnecte le cordon du store, évitant ainsi la création de boucles dangereuses

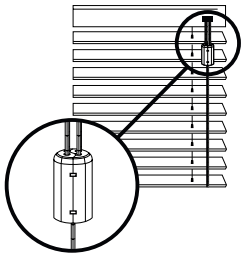

Si les cordons se sont détachés, voici la manoeuvre pour les reconnecter :

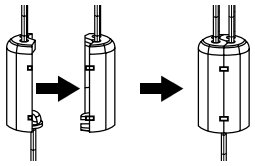

Pour 2 cordons:
Comprimez le connecteur de cordon jusqu'à le fermer complètement

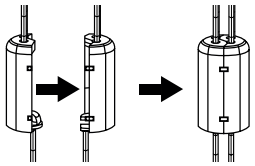

Pour 4 cordons:
Comprimer chaque connecteur de cordon jusqu'à les fermer complètement

FR
Pensez à donner ou recycler.
Association ou Magasin ou Déchèterie
https://quefairedemesdechets.fr