stores-discount

Notice de pose :
Moustiquaire cadre fixe

Une personne suffit pour la pose de ce produit

Vos outils :

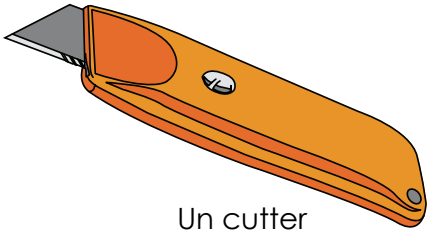

Un cutter

A l'ouverture du colis, vous trouverez :

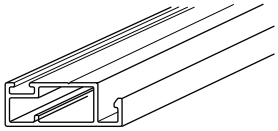

Vos quatre profils à vos mesures (2x largeur / 2x hauteur)

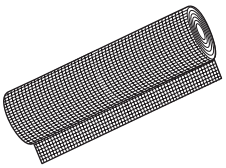

La toile

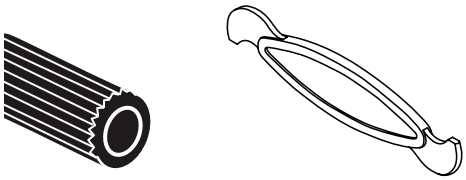

Le joint et son outil de pose

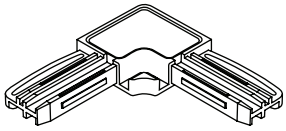

Quatre pièces de jonction

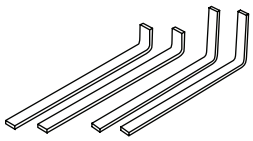

Quatre supports
(2 grands et 2 petits)

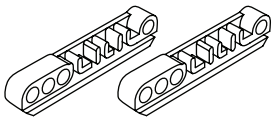

Deux outils pour le pliage des supports

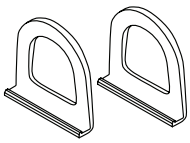

Deux poignées

1 - Mesurez l'épaisseur de votre dormant

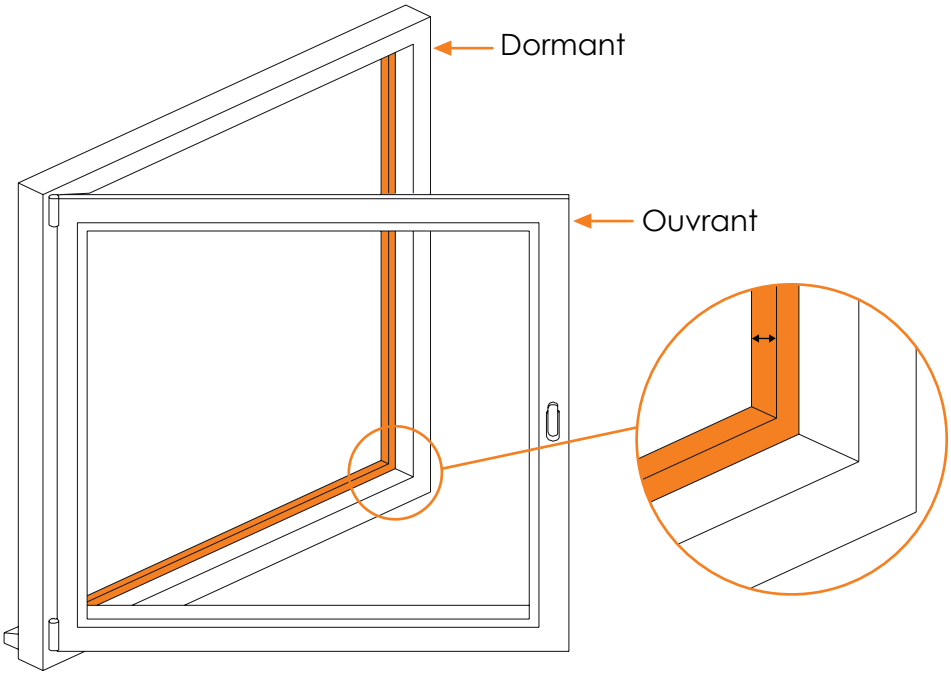

Notice de pose :
Moustiquaire cadre fixe

2 - Positionnez les supports dans un des outils de pliage (suivant l'épaisseur du dormant mesurée à l'étape précédente) en vous référant aux positions suivantes :

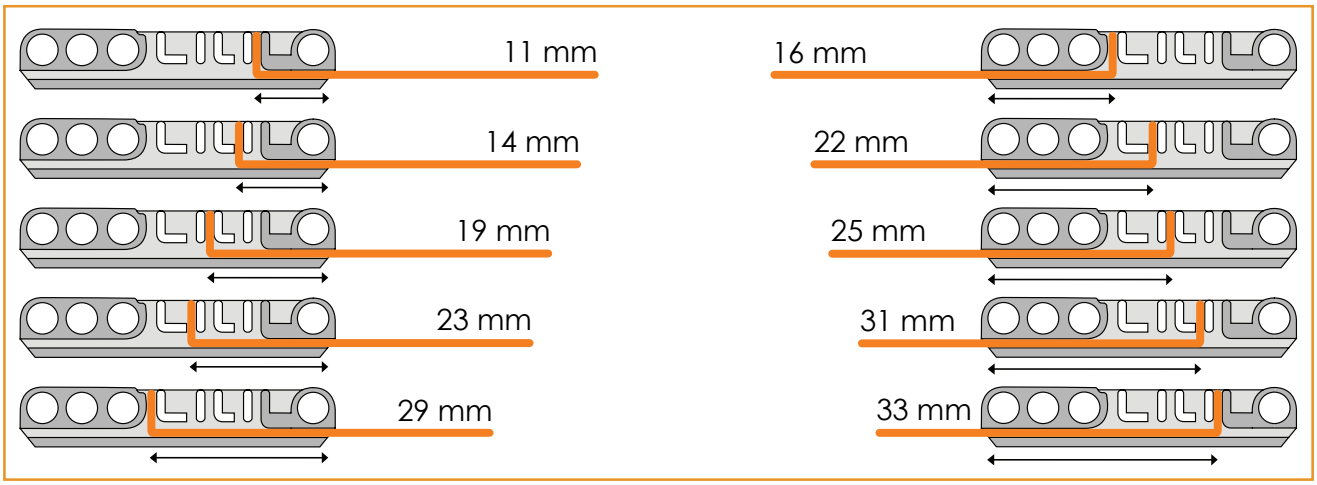

Puis pliez-les à 90° grâce au second outil de pliage :

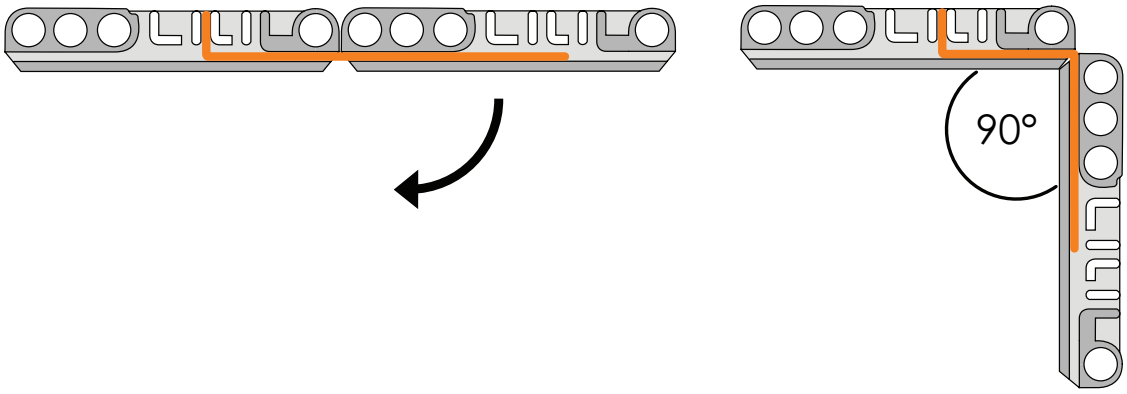

3 - Assemblez les profils grâce aux pièces de jonction tout en y intégrant les supports (les plus grands en haut et les plus petits en bas).

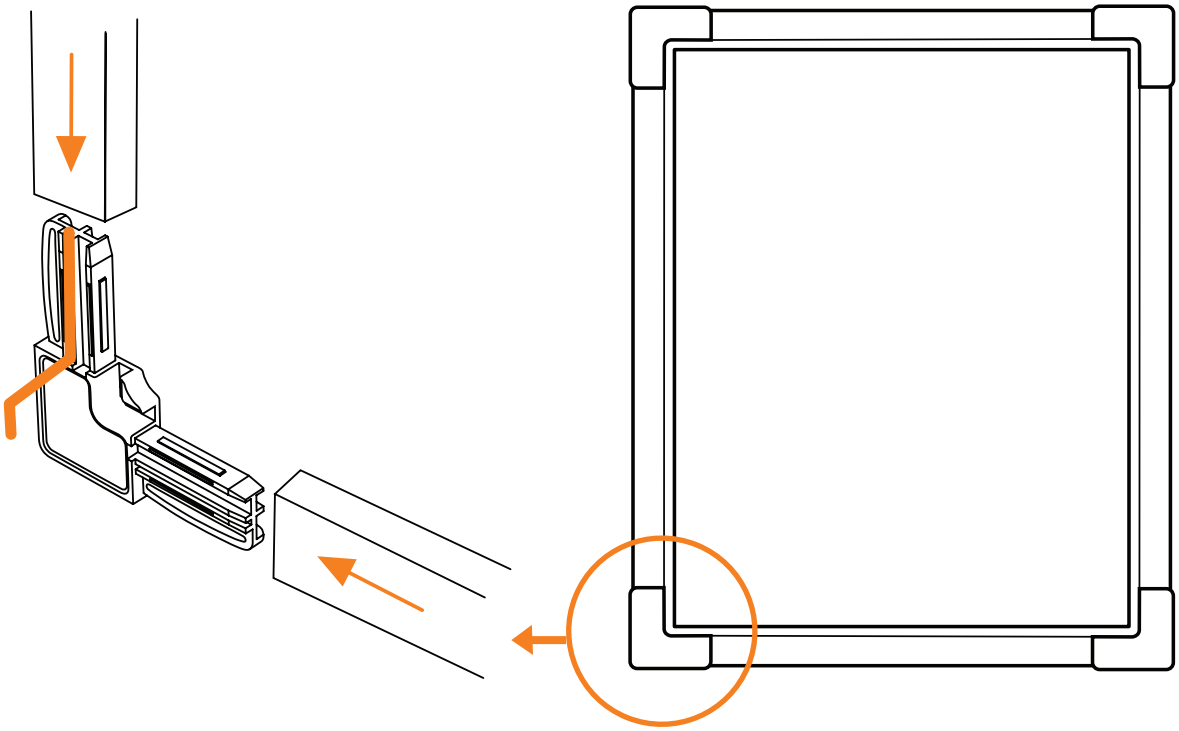

Notice de pose :
Moustiquaire cadre fixe

4 - Positionnez la toile sur votre cadre puis insérez le joint dans le creux du profil à l'aide de l'outil fourni afin de tendre votre toile. C'est également le moment de positionner les poignées de chaque côté afin qu'elles soient tenues par le joint.

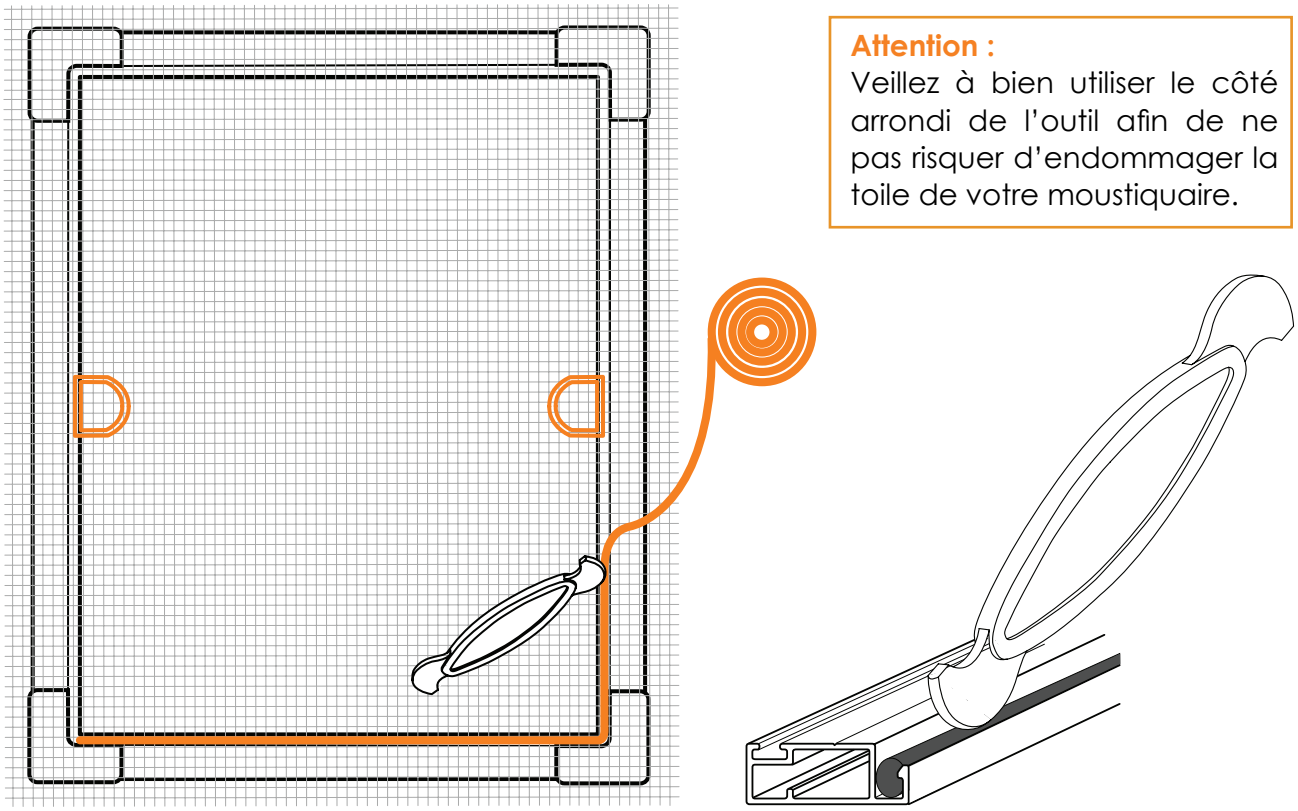

Attention :
Veillez à bien utiliser le côté arrondi de l'outil afin de ne pas risquer d'endommager la toile de votre moustiquaire.

5 - Découpez le surplus de toile à l'aide de votre cutter à bord de la rainure de votre profil.

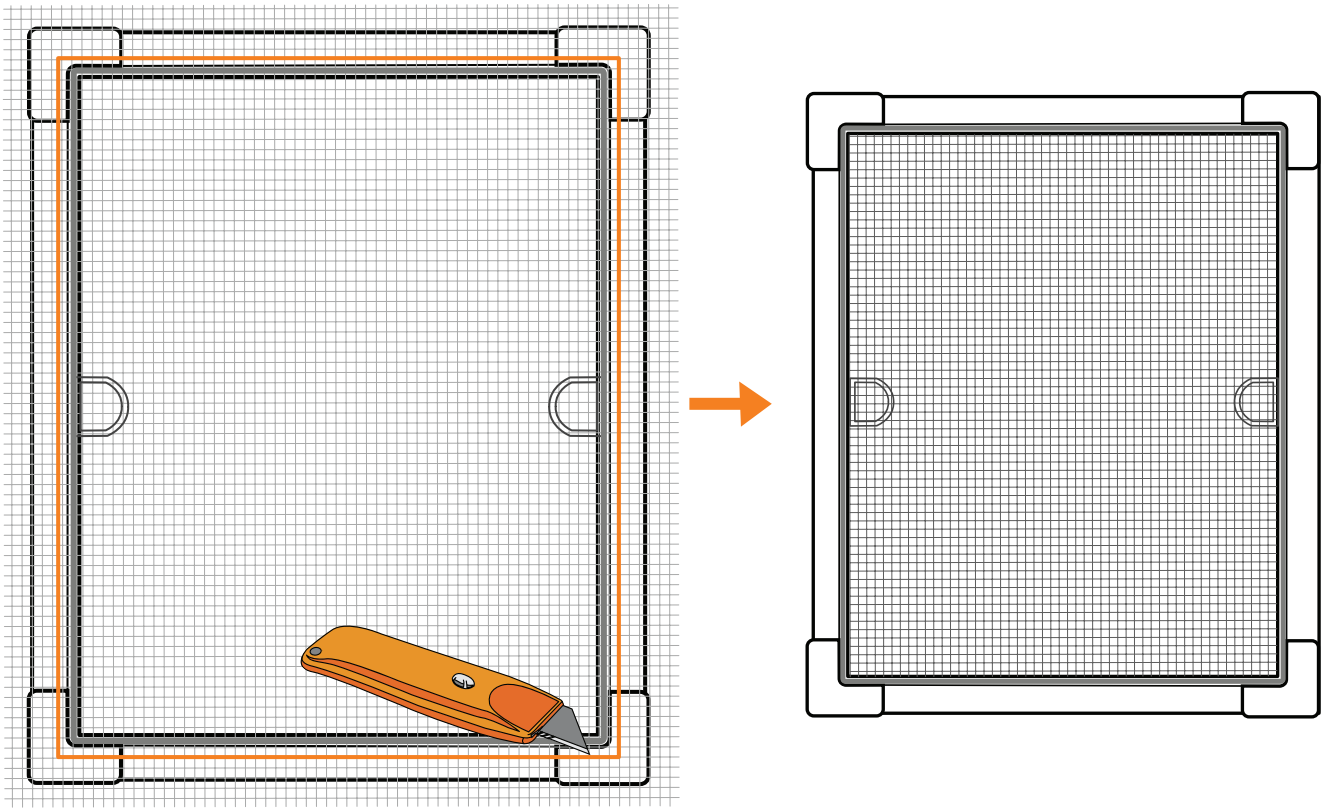

Notice de pose :
Moustiquaire cadre fixe

6 - Installez votre moustiquaire (fenêtre ouverte) en commençant par positionner les supports hauts puis amenez la partie basse sur le bas de votre dormant.

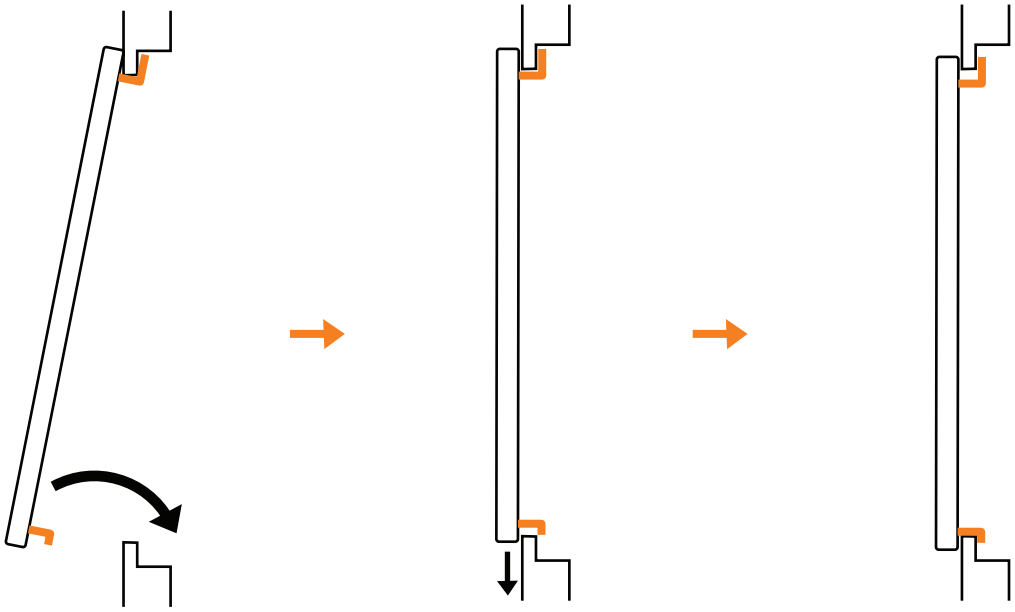

SPOL PRODUKCJA SP Z.O.O. (Oliver Store Group), Wiosenna 2, 63100 Śrem, Poland	CE
Store Extérieur	
EN 13561:2004	23
Résistance au vent = Classe 0	